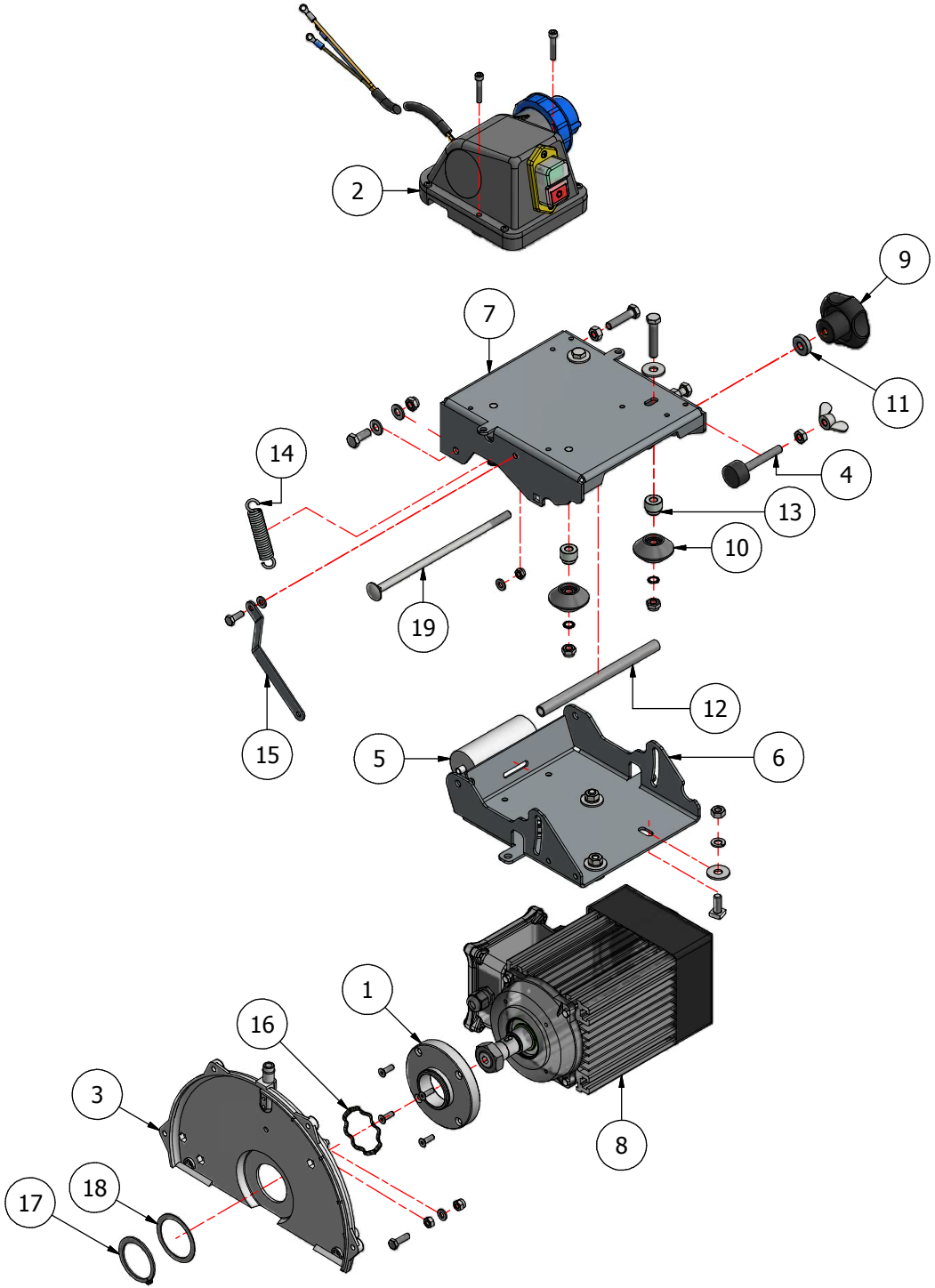

Elenco parti			
ELEM.	QTÀ	COD. ARTICOLO	DESCRIZIONE
1	1	158GB09D	GHIERA ØE98 ØI 38 H23MM
2	1	235GB 01A	AVVIATORE 110V T25A
2	1	235PR 01A	AVVIATORE 230V 50HZ T12A
2	1	235PR 02A	AVVIATORE 110V T20A
2	1	235PR 03A	AVVIATORE 230V 60HZ T15A
3	1	262PO02D1	PORTA COPRIDISCO BIANCO
4	1	268MC01D1	ANTIVIBRANTE Ø25X15 M8X58H
5	1	287	CONDENSATORE
6	1	293PM19D	PORTAMOTORE Z.B.
7	1	294PC11D	PORTA CARRUCOLE Z.B.
8	1	297IN91D	MOT.PIATTO 1,1KW 1,5HP 230V 50HZ
8	1	297IN91D1	MOTORE 1,1KW 1,5HP 230V 60HZ
8	1	297IN91D2	MOTORE 1,1KW 1,5HP 115V 60HZ
8	1	297IN91D3	MOTORE 1,1KW 1,5HP 115V 50HZ
9	1	305PF16C	POMELLO FEMMINA Ø60 M8 4 LOBI
10	4	309CS01A	CARRUCOLA CONVESSA ØE43 C/CUSC.
11	1	310BC27D1	BOCCOLA ØE22 ØF8.5 H6
12	1	310BC34D	DIST.ØE12 F9 L172 ZB SNODO
13	4	310BE01D	BOCCOLA Ø18 FORO Ø8 SUPPORTO CARRUCOLE ZB
14	2	314TR06D1	MOLLA TRAZIONE ZB Ø15 F2.5 LL65.8
15	1	425LR13D	LEVA/RINVIO Z.B.COPRIDISCO
16	1	900ANCO55	ANELLO COMPENSAZIONE 54,8X46,9X0,5
17	1	900ANES45	ANELLO ESTERNI UNI 7435 Ø45
18	1	900RORA56	RONDELLA RASAMENTO ACC.56X45X0,5
19	1	900TTDE81	VITE TTDE UNI 5732 DIN 603 8X200 ZB